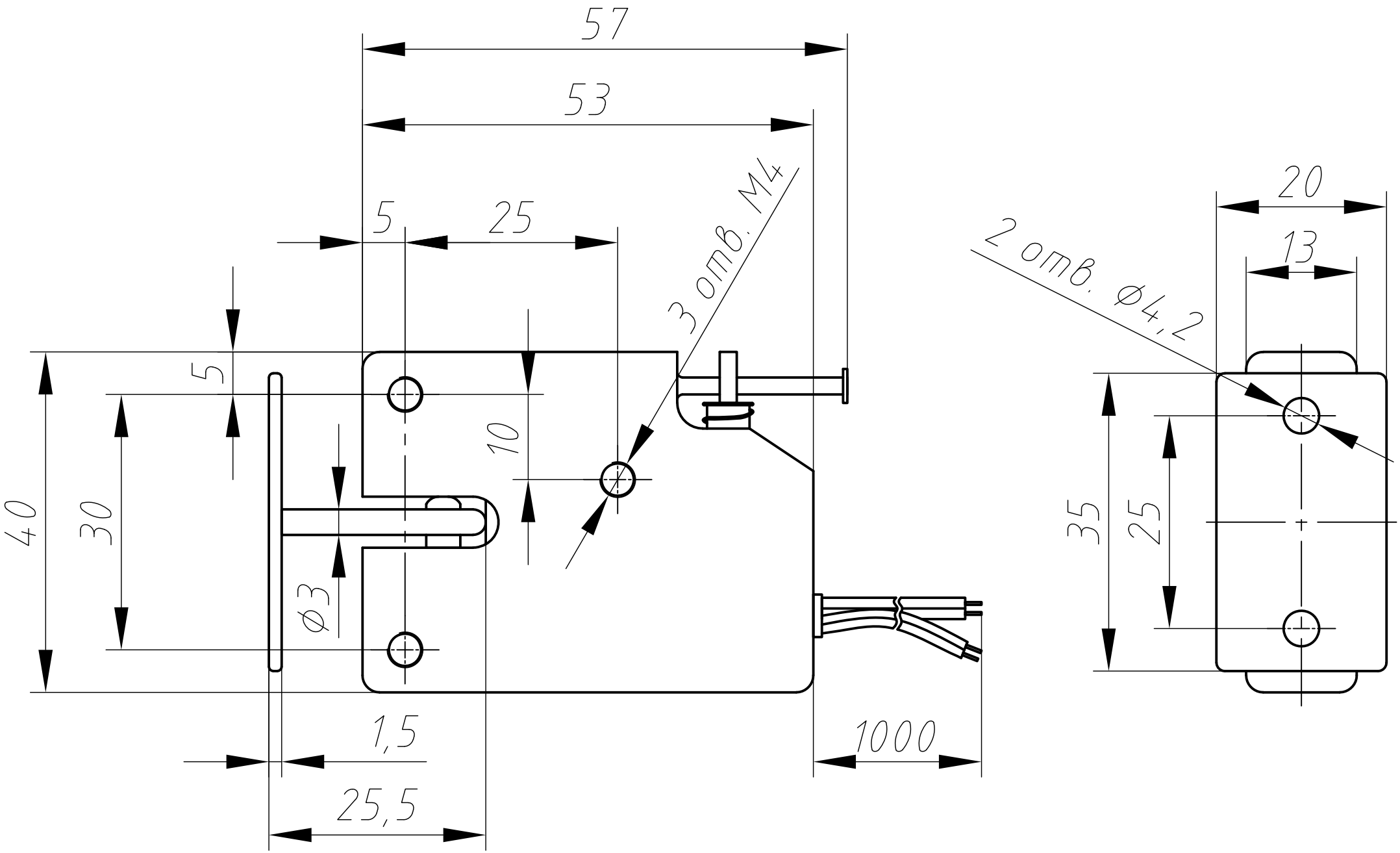
57
53
5
25
3 отв. М4
2 отв. ⌀4,2
20
13
5
10
40
30
⌀3
35
25
1,5
25,5
1000